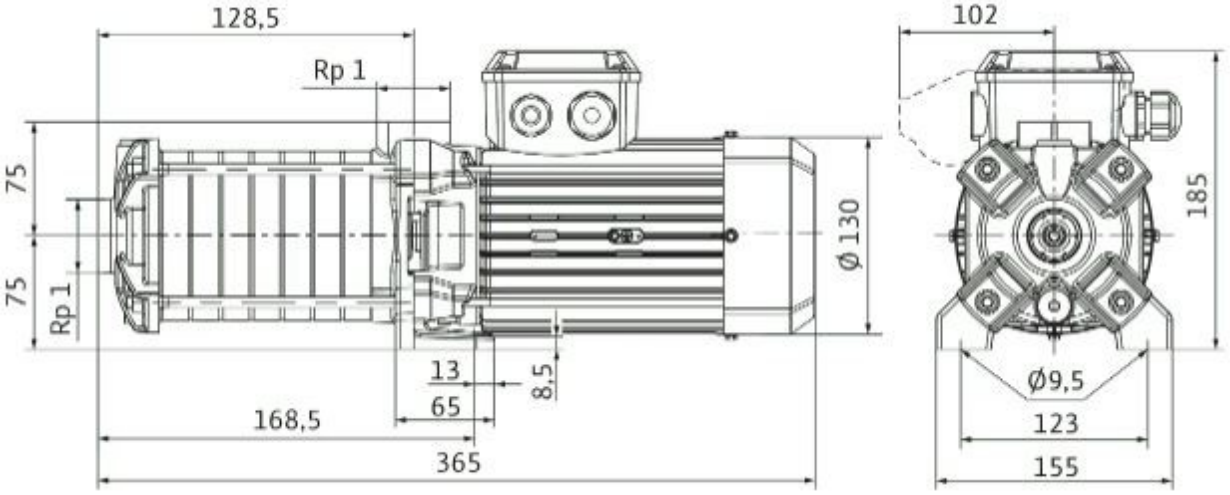
128,5
Rp 1
75
75
Rp 1
Ø 130
13
8,5
65
168,5
365
102
185
Ø9,5
123
155